SODIME

FICHE TECHNIQUE

VANNES PAPILLON KSB-AMRI BOAX-B à oreilles taraudées

8601 8601D

8601 - **Commande par levier en fonte, cranté.**

8601D - **Commande par réducteur à volant.**

POINTS FORTS

- Garantie fabricant 2 ans.
- Manchette rapportée en EPDM.
- Permet le démontage aval en charge.

AGREMENTS-NORMES

APPLICATIONS

- Eau chaude, eau froide et fluides généraux.

DESCRIPTIF

- Levier 1/4 de tour cranté 10 positions du Ø 40 à 200.
- Réducteur manuel type MN25 du Ø 150 à 300.
- En option
  motorisations pneumatiques ou électriques
  boîtiers fin de course
  pour Ø supérieurs, jusqu'au Ø 600, nous consulter.

CONSTRUCTION

- Corps en fonte FGS revêtu polyuréthane 80 µ.
- Arbre et axe inéjectables en inox 13% de chrome.
- Papillon en fonte ductile revêtue d'une peinture agréée eau potable.
- Levier ou réducteur en fonte.
- Manchette en EPDM.

CARACTERISTIQUES

- Face à face conformes à ISO 5752 Série 20 et EN 5581 Série 20.

RACCORDEMENT

- ISO PN 10 / PN 16 du Ø 40 à 150.
  ISO PN 16 en Ø 200
  ISO PN 10 au-delà.

CONDITIONS DE SERVICE

- Températures : -10 à +110°C.
- Pression :
  16 bar du Ø 40 à 200,
  10 bar pour Ø 250 et 300.
- Δp maxi y compris en bout de ligne :
  10 bar du Ø 40 à 200, 7 bar au-delà.

COTES D'ENCOMBREMENT
MODELE 8601

Ø	50	65	80	100	125	150	200
L	115	130	190	200	240	260	330
H	150	170	170	190	210	220	260
A	160	160	160	230	300	300	500
FAF	43	46	46	52	56	56	60

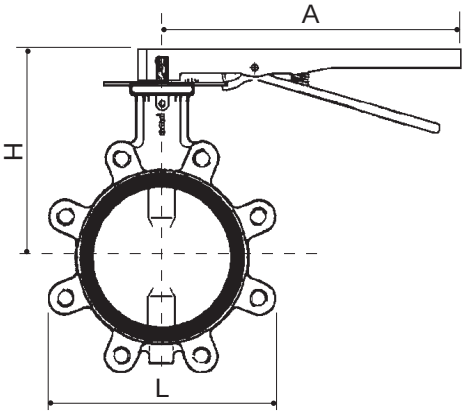

MODELE 8601D

Ø	150	200	250	300
H	338	370	370	422
A	200	200	200	225
Ø E	225	225	225	225
FAF	56	60	68	78

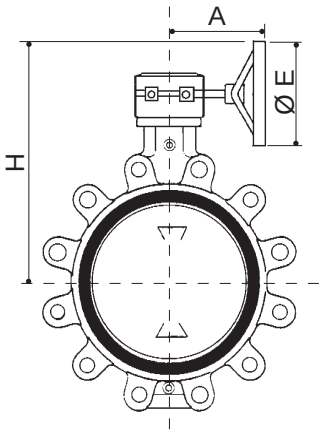

EC-FICHETEC\8601-8601D/ 12-2020

Fiche technique réalisée à partir des spécifications communiquées par le fournisseur.
Les photographies, dessins ou schémas présentés dans nos catalogues et documentation sont purement indicatifs et ne constituent en aucun cas un engagement de notre part.

572002053 RCS Bobigny

Siège social : 27 rue Cuvier, 93107 MONTREUIL CEDEX - Tél. : 01 49 20 70 00 - Fax : 01 49 20 70 10 - lri@lri-sodime.com - www.larobinetterie.com
Agences : Annecy - Bordeaux - Carcassonne - Chalon /Saône - Clermont Ferrand - Lille - Lyon - Marseille - Montpellier - Nancy - Nantes - Orléans
Paris - Pau - Perpignan - Rennes - Rouen - Toulouse