FICHE TECHNIQUE

VANNES D'ÉQUILIBRAGE THERMOSTATIQUE TemCon+

885 - 886 887 - 891

885 - Femelle - Femelle - Ø 15x21 et 20x27.
886 - Femelle - Femelle avec robinet d'isolement incorporé - Ø 20x27.
887 - Mâle - Mâle avec robinet d'isolement incorporé - Ø 20x27.
891 - Jaquette calorifuge pour vanne avec bipasse manuel.

AGREMENTS-NORMES

- DVGW : agrément allemand similaire à l'agrément ACS français.

APPLICATIONS

- Réseaux d'ECS avec bouclage.

PARTICULARITES

- Fabricant : FRESE.

DESCRIPTIF

- Cartouche haute sensibilité.
- Possibilité de blocage du réglage par capot plastique.

CONSTRUCTION

- Corps en laiton DZR.
- Ressort en acier inox.

CARACTERISTIQUES

- Bipasse réglable de 0 à 300 l/h.

CONDITIONS DE SERVICE

- Température : 100°C.
- Pression : 10 bar.
- Plage de température : 40 à 60°C.
- Pression différentielle max : 1 bar.

EXEMPLE D'INSTALLATION

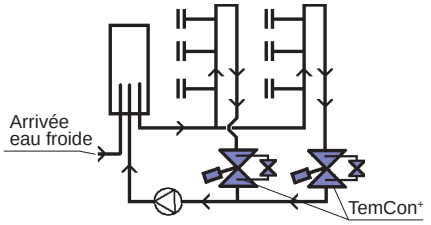

COTES D'ENCOMBREMENT

Modèle	885	886	887	891
L	63	79	79	165
H	99	99	99	118
A	58	58	58	73

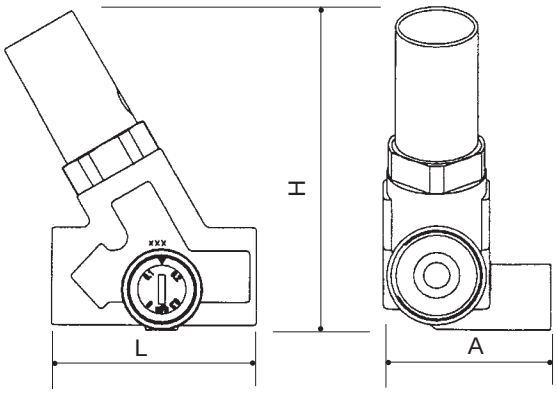

EC-FICHETEC\885/ 12-2020

Fiche technique réalisée à partir des spécifications communiquées par le fournisseur.
Les photographies, dessins ou schémas présentés dans nos catalogues et documentation sont purement indicatifs et ne constituent en aucun cas un engagement de notre part.

572002053 RCS Bobigny

Siège social : 27 rue Cuvier, 93107 MONTREUIL CEDEX - Tél. : 01 49 20 70 00 - Fax : 01 49 20 70 10 - lri@lri-sodime.com - www.larobinetterie.com - Agences : Bordeaux - Carcassonne - Clermont Ferrand - Lille - Lyon - Marseille - Montpellier - Nantes - Paris - Pau - Perpignan - Rennes - Rouen - Strasbourg - Toulouse