SODIME

FICHE TECHNIQUE

VANNES A PAPILLON CENTRE à étanchéité élastomère, type ISORIA 10

Série ISO10...

POINTS FORTS

- Robinets parfaitement étanches dans les deux sens d'écoulement suivant normes EN 12266-1/taux de fuite A et ISO 5208 catégorie A.

AGREMENTS-NORMES

- Face-à-face suivant normes ISO 5752 série 20, EN 558-1 série 20.
- Embase de raccordement d'actionnement suivant norme ISO 5211.
- Marquage conforme à la norme EN 19.
- Conformité à la norme DESP 97/23/CE pour les fluides des groupes 1 et 2, annexe 1.

APPLICATIONS

- Toutes les fonctions de sectionnement et de régulation dans les secteurs de l'Industrie et de l'énergie.

DESCRIPTIF

- Corps à oreilles de démontage (type 2).
- Démontage aval et montage en bout de ligne.
- Corps revêtus d'une peinture polyuréthane, épaisseur 80 µm, couleur bleu réf. RAL 5002.
- Obturateurs en fonte à graphite sphéroïdal revêtue d'une peinture époxy, épaisseur 80 µm, couleur marron réf. RAL 8012.

CONSTRUCTION

- Corps en fonte graphite sphéroïdal JS 1030 (*code 3G*).
- Arbre et axe en acier inoxydable 1.4029 (13 % Cr) (*code 6K*).
- Obturateur en fonte graphite sphéroïdal JS 1030 (*code 3G*) ; en fonte graphite sphéroïdal JS 1030 revêtue Halar® (*code 3A*) ;en acier inoxydable type 1.4401 (*code 6* du DN 40 à 200) ; en acier inoxydable type 1.4408 / ASTM A351 gr.CF8M (*code 6* du DN 250 et plus) ; en acier inoxydable type 1.4401 poliglacé (*code 6I* du DN 40 à 200) ; en acier inoxydable type 1.4408 / ASTM A351 gr.CF8M poliglacé (*code 6I* du DN 250 et plus) ; en cupro-aluminium CC333G/C95800 (*code 2*).
- Manchette Amring® en EPDM (*code XA*) ; en EPDM chaleur (*code XV*) ; en nitrile haute teneur (*code K*) ; en nitrile carboxylé (*code CB*) ; en élastomère fluoré Viton® chaleur (*code VC*).

CONDITIONS DE SERVICE

- Températures : -10°C mini à +200°C maxi.
  La température est fonction du fluide véhiculé et de la nature de l'élastomère de la manchette utilisée.
- Pression admissible: 10 bar à température ambiante.

TENUE AU VIDE

DN		Montage de la manchette	Tenue au vide		
			Pression minimale (en bar absolu)	Température maximale	
en mm	en pouce			XV	Autres manchettes
40-150	1 1/2-6	non collée (std)	1,33 . 10^{-5} (10^{-2} torr)	130°C	80°C
200 et +	8-40	non collée (std)	0,3	130°C	80°C
		collée (option)	1,33 . 10^{-5} (10^{-2} torr)	80°C	80°C

DN		CARACTERISTIQUES HYDRAULIQUES			COUPLES DE MANOEUVRE* (en Nm)	
		Coefficient de débit à pleine ouverture			Manchettes XA - XV - K en milieu lubrifié	Manchettes en milieu non lubrifié et autres que XA - XV - K en milieu lubrifié
en mm	en pouce	Kvo	Cvo	Zéta		
40	1 1/2	53	62	1,46	10	20
50	2	133	154	0,56	20	30
65	2 1/2	240	280	0,49	30	40
80	3	410	475	0,39	40	50
100	4	655	760	0,37	60	70
125	5	900	1 044	0,48	80	100
150	6	1 800	2 090	0,25	130	140
200	8	3 550	4 120	0,20	170	210
250	10	7 350	8 453	0,12	220	330
300	12	9 100	10 465	0,16	380	520

* : Le coefficient de sécurité pour définir l'actionneur approprié est inclus dans la valeur du couple.

EC-FICHETEC\ISORIA 10/12-2020

Les photographies, dessins ou schémas présentés dans nos catalogues et documentation sont purement indicatifs et ne constituent en aucun cas un engagement de notre part.

572002053 RCS Bobigny

Siège social : 27 rue Cuvier, 93107 MONTREUIL CEDEX - Téléphone : 01 49 20 70 00 - Télécopie : 01 49 20 70 10 - lri@lri-sodime.com - *www.larobinetterie.com*
Agences : BORDEAUX - CARCASSONNE - LILLE - LYON - MARSEILLE - MONTPELLIER - NANTES - PARIS - PAU - PERPIGNAN - ROUEN - STRASBOURG - TOULOUSE

SODIME

VANNES A PAPILLON CENTRE à étanchéité élastomère

Série ISO10...

ENCOMBREMENT

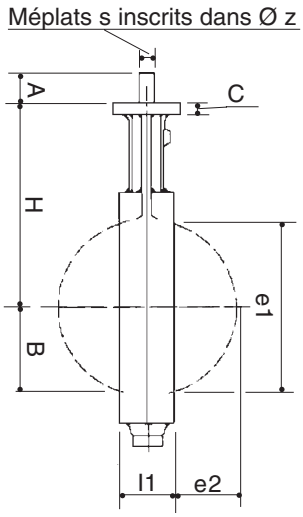

DN		Face à face			Embase suivant ISO 5211		Sortie arbre méplats			Débattement obturateur	
mm	pouce	l1	H	B	n°	A	s	Øz	h3	e1	e2
40	1 1/2	33	105	51	F05	10	11	14	24	32	4
50	2	43	109	55	F05	10	11	14	24	33	4
65	2 1/2	46	136	67	F05	10	11	14	24	55	11
80	3	46	142	76	F05	10	11	14	24	71	17
100	4	52	163	92	F05	10	14	18	24	90	23
125	5	56	176	105	F05	10	14	18	30	119	35
150	6	56	194	120	F07	12	14	18	30	144	46
200	8	60	222	150	F07	12	19	25	35	196	69
250	10	68	255	194	F10	15	19	25	35	249	92
300	12	78	282	226	F12	18	22	28	40	297	111

MODELES AVEC COMMANDE MANUELLE

- Les choix de l'actionneur en milieu lubrifié proposés ci-dessous sont donnés à titre d'exemple pour une vitesse maximale de référence de 3 m/s.
- Pour les robinets en milieu non lubrifiés (gaz), la vitesse maximale de référence est de 50 m/s.
- En fonction des conditions de service et des caractéristiques hydrauliques du circuit, des vitesses supérieures peuvent être admises et donc d'autres choix d'actionneur peuvent être proposés sur demande.

A POIGNEE SR verrouillable en 9 positions (standard)

DN		Tous milieux		
en mm	en pouce	H	A	Poids (kg)
40	1 1/2	160	180	0,5
50	2	165	180	0,5
65	2 1/2	191	180	0,5
80	3	197	180	0,5
40	1 1/2	180	260	0,6
50	2	185	260	0,6
65	2 1/2	211	260	0,6
80	3	217	260	0,6
100	4	248	330	0,7
125	5	262	330	0,7
150	6	279	330	0,7

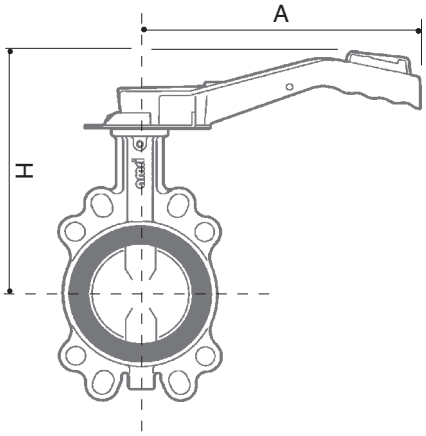

A POIGNEE SM verrouillable en toutes positions (variante)

DN		Manchettes XA - XV - K en milieu lubrifié		
en mm	en pouce	H	A	Poids (kg)
200	8	322	530	3,3
250	10	355	530	3,3
300	12	388	530 *	3,3

DN		Manchettes en milieu non lubrifié et autres que XA - XV - K en milieu lubrifié		
en mm	en pouce	H	A	Poids (kg)
200	8	322	530	3,3
250	10	355	530	3,3

* : Effort de manoeuvre important, démultiplicateur manuel recommandé.

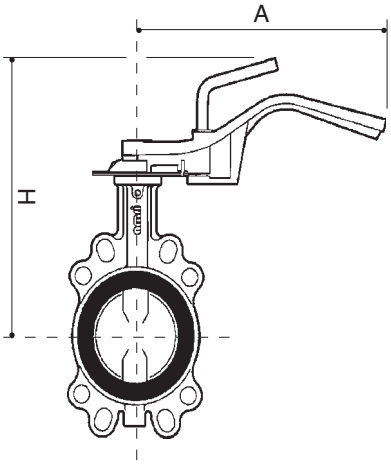

VANNES A PAPILLON CENTRE à étanchéité élastomère

Série ISO10...

DEMULTIPLICATEUR MANUEL MR

DN		Manchettes XA - XV - K en milieu lubrifié							
en mm	en pouce	Actionneur	A	B	C	D	E	H	Poids (kg)
40	1 1/2	MR25	62	184	66	64	225	256	7
50	2	MR25	62	184	66	64	225	261	7
65	2 1/2	MR25	62	184	66	64	225	287	7
80	3	MR25	62	184	66	64	225	293	7
100	4	MR25	62	184	66	64	225	314	7
125	5	MR25	62	184	66	64	225	328	7
150	6	MR25	62	184	66	64	225	345	7
200	8	MR25	62	184	66	64	225	373	7
250	10	MR25	62	184	66	64	225	406	7
300	12	MR50	74	184	77	76	225	445	10

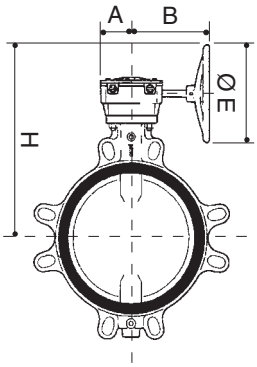

DN		Manchettes en milieu non lubrifié et autres que XA - XV - K en milieu lubrifié *							
en mm	en pouce	Actionneur	A	B	C	D	E	H	Poids (kg)
40	1 1/2	MR25	62	184	66	64	225	256	7
50	2	MR25	62	184	66	64	225	261	7
65	2 1/2	MR25	62	184	66	64	225	287	7
80	3	MR25	62	184	66	64	225	293	7
100	4	MR25	62	184	66	64	225	314	7
125	5	MR25	62	184	66	64	225	328	7
150	6	MR25	62	184	66	64	225	345	7
200	8	MR25	62	184	66	64	225	373	7
250	10	MR50	74	184	77	76	225	418	10
300	12	MR50	74	184	77	76	225	445	10

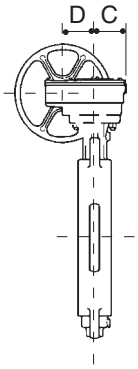

* Vitesse maxi : 50 m/s en milieu non lubrifié (gaz).

MODELES A COMMANDE PNEUMATIQUE

SANS AMTRONIC

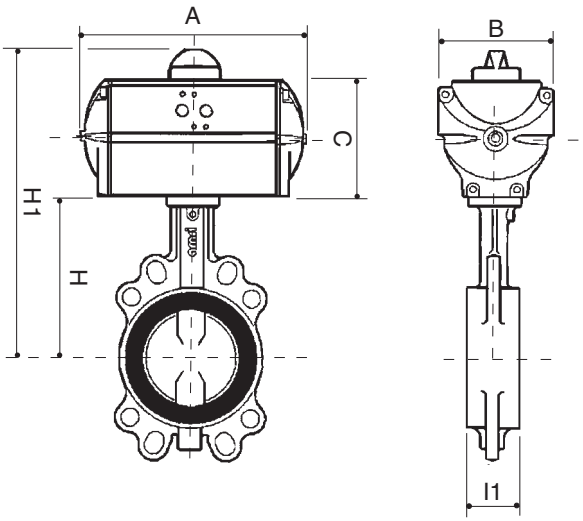

AVEC AMTRONIC

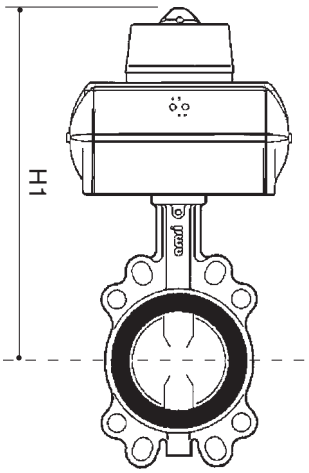

SODIME

VANNES A PAPILLON CENTRE à étanchéité élastomère

Série ISO10...

A ACTIONNEURS PNEUMATIQUES DOUBLE EFFET ACTAIR

Manchettes XA - XV - K en milieu lubrifié

DN		Fonction Tout ou rien				Fonction Régulation		
		Pression d'air moteur						
en mm	en pouce	3,5 bar	4 bar	5 bar	6 bar	4 bar	5 bar	6 bar
40	1 1/2	ACTAIR 3				ACTAIR 3		
50	2							
65	2 1/2							
80	3						ACTAIR 6	
100	4		ACTAIR 6					
125	5	ACTAIR 12				ACTAIR 12		
150	6			ACTAIR 12				ACTAIR 12
200	8	ACTAIR 25				ACTAIR 25		
250	10	ACTAIR 50				ACTAIR 50		
300	12	ACTAIR 100	ACTAIR 50			ACTAIR 100	ACTAIR 50	

Manchettes en milieu non lubrifié et autres que XA - XV - K en milieu lubrifié

DN		Fonction Tout ou rien				Fonction Régulation		
		Pression d'air moteur						
en mm	en pouce	3,5 bar	4 bar	5 bar	6 bar	4 bar	5 bar	6 bar
40	1 1/2	ACTAIR 3				ACTAIR 3		
50	2							
65	2 1/2						ACTAIR 6	
80	3		ACTAIR 6					
100	4						ACTAIR 12	
125	5		ACTAIR 12					
150	6						ACTAIR 25	
200	8		ACTAIR 25					
250	10		ACTAIR 50				ACTAIR 50	
300	12	ACTAIR 100				ACTAIR 100		

ENCOMBREMENT

Pour une pression moteur de 5 bar.

Manchettes XA - XV - K en milieu lubrifié

DN		l1	H	Fonction Tout ou rien sans boîtier						Fonction Régulation avec boîtier					
en mm	pouce			Type	A	B	C	H1	Poids*	Type	A	B	C	H1	Poids*
40	1 1/2	33	105	3	194	100	98	224	2,8	3	194	100	98	340	4,5
50	2	43	109,5	3	194	100	98	229	2,8	3	194	100	98	345	4,5
65	2 1/2	46	136	3	194	100	98	255	2,8	3	194	100	98	371	4,5
80	3	46	142	3	194	100	98	261	2,8	6	218	114	116	394	5,5
100	4	52	163	6	218	114	116	300	3,9	6	218	114	116	415	5,5
125	5	56	176,5	6	218	114	116	314	3,9	12	272	132	142	455	8,0
150	6	56	194	12	272	132	142	357	6,0	25	344	156	176	506	13,0
200	8	60	222	25	344	156	176	419	11,0	25	344	156	176	534	13,0
250	10	68	255	25	344	156	176	452	11,0	25	344	156	176	567	13,0
300	12	78	282	50	424	174	217	520	18,3	50	424	174	217	635	20,0

Manchettes en milieu non lubrifié et autres que XA - XV - K en milieu lubrifié *

DN		l1	H	Fonction Tout ou rien sans boîtier						Fonction Régulation avec boîtier					
en mm	pouce			Type	A	B	C	H1	Poids*	Type	A	B	C	H1	Poids*
40	1 1/2	33	105	3	194	100	98	224	2,8	3	194	100	98	340	4,5
50	2	43	109,5	3	194	100	98	229	2,8	3	194	100	98	345	4,5
65	2 1/2	46	136	3	194	100	98	255	2,8	6	218	114	116	388	5,5
80	3	46	142	6	218	114	116	279	3,9	6	218	114	116	394	5,5
100	4	52	163	6	218	114	116	300	3,9	12	272	132	142	441	8,0
125	5	56	176,5	12	272	132	142	340	6,0	12	272	132	142	455	8,0
150	6	56	194	12	272	132	142	357	6,0	25	344	156	176	506	13,0
200	8	60	222	25	344	156	176	419	11,0	25	344	156	176	534	13,0
250	10	68	255	50	424	174	217	493	18,3	50	424	174	217	608	20,0
300	12	78	282	50	424	174	217	520	18,3	100	505	157	195	613	32,0

* Poids en kg. Ils sont indiqués pour l'actionneur seul.

VANNES A PAPILLON CENTRE à étanchéité élastomère

Série ISO10...

A ACTIONNEURS PNEUMATIQUES SIMPLE EFFET DYNACTAIR

Manchettes XA - XV - K en milieu lubrifié								
DN		Fonction Tout ou rien				Fonction Régulation		
		Pression d'air moteur						
en mm	en pouce	3,5 bar	4 bar	5 bar	6 bar	4 bar	5 bar	6 bar
40	1 1/2		DYN 3				DYN 3	
50	2							
65	2 1/2							
80	3		DYN 6				DYN 6	
100	4							
125	5		DYN 12				DYN 12	
150	6		DYN 25				DYN 25	
200	8							
250	10							
300	12	DYN 100	DYN 50			DYN 100	DYN 50	

Manchettes en milieu non lubrifié et autres que XA - XV - K en milieu lubrifié								
DN		Fonction Tout ou rien				Fonction Régulation		
		Pression d'air moteur						
en mm	en pouce	3,5 bar	4 bar	5 bar	6 bar	4 bar	5 bar	6 bar
40	1 1/2		DYN 3				DYN 3	
50	2							
65	2 1/2		DYN 6				DYN 6	
80	3							
100	4		DYN 12				DYN 12	
125	5							
150	6		DYN 25				DYN 25	
200	8							
250	10		DYN 50				DYN 50	
300	12	DYN 100				DYN 100		

ENCOMBREMENT

Pour une pression moteur de 5 bar.

Manchettes XA - XV - K en milieu lubrifié															
DN		l1	H	Fonction Tout ou rien sans boîtier						Fonction Régulation avec boîtier					
en mm	pouce			Type	A	B	C	H1	Poids*	Type	A	B	C	H1	Poids*
40	1 1/2	33	105	3	218	114	116	242	4,5	3	218	114	116	357	5,5
50	2	43	109,5	3	218	114	116	247	4,5	3	218	114	116	362	5,5
65	2 1/2	46	136	3	218	114	116	273	4,5	6	272	132	142	414	8,0
80	3	46	142	6	272	132	142	305	7,3	6	272	132	142	420	8,0
100	4	52	163	6	272	132	142	326	7,3	12	344	156	176	475	13,0
125	5	56	176,5	12	344	156	176	374	13,6	12	344	156	176	489	13,0
150	6	56	194	25	424	174	217	432	24,0	25	424	174	217	547	20,0
200	8	60	222	25	424	174	217	460	24,0	25	424	174	217	575	20,0
250	10	68	255	25	424	174	217	493	24,0	50	705	157	195	586	32,0
300	12	78	282	50	705	157	195	498	46,0	50	705	157	195	613	32,0

Manchettes en milieu non lubrifié et autres que XA - XV - K en milieu lubrifié *															
DN		l1	H	Fonction Tout ou rien sans boîtier						Fonction Régulation avec boîtier					
en mm	pouce			Type	A	B	C	H1	Poids*	Type	A	B	C	H1	Poids*
40	1 1/2	33	105	3	218	114	116	242	4,5	3	218	114	116	357	5,5
50	2	43	109,5	3	218	114	116	247	4,5	6	272	132	142	388	8,0
65	2 1/2	46	136	6	272	132	142	299	7,3	6	272	132	142	414	8,0
80	3	46	142	6	272	132	142	305	7,3	12	344	156	176	454	13,0
100	4	52	163	12	344	156	176	360	13,6	12	344	156	176	475	13,0
125	5	56	176,5	12	344	156	176	374	13,6	25	424	174	217	530	20,0
150	6	56	194	25	424	174	217	432	24,0	25	424	174	217	547	20,0
200	8	60	222	25	424	174	217	460	24,0	50	705	157	195	553	32,0
250	10	68	255	50	705	157	195	471	46,0	50	705	157	195	586	32,0
300	12	78	282	50	705	157	195	498	46,0	100	812	174	217	635	50,0

* Poids en kg. Ils sont indiqués pour l'actionneur seul.